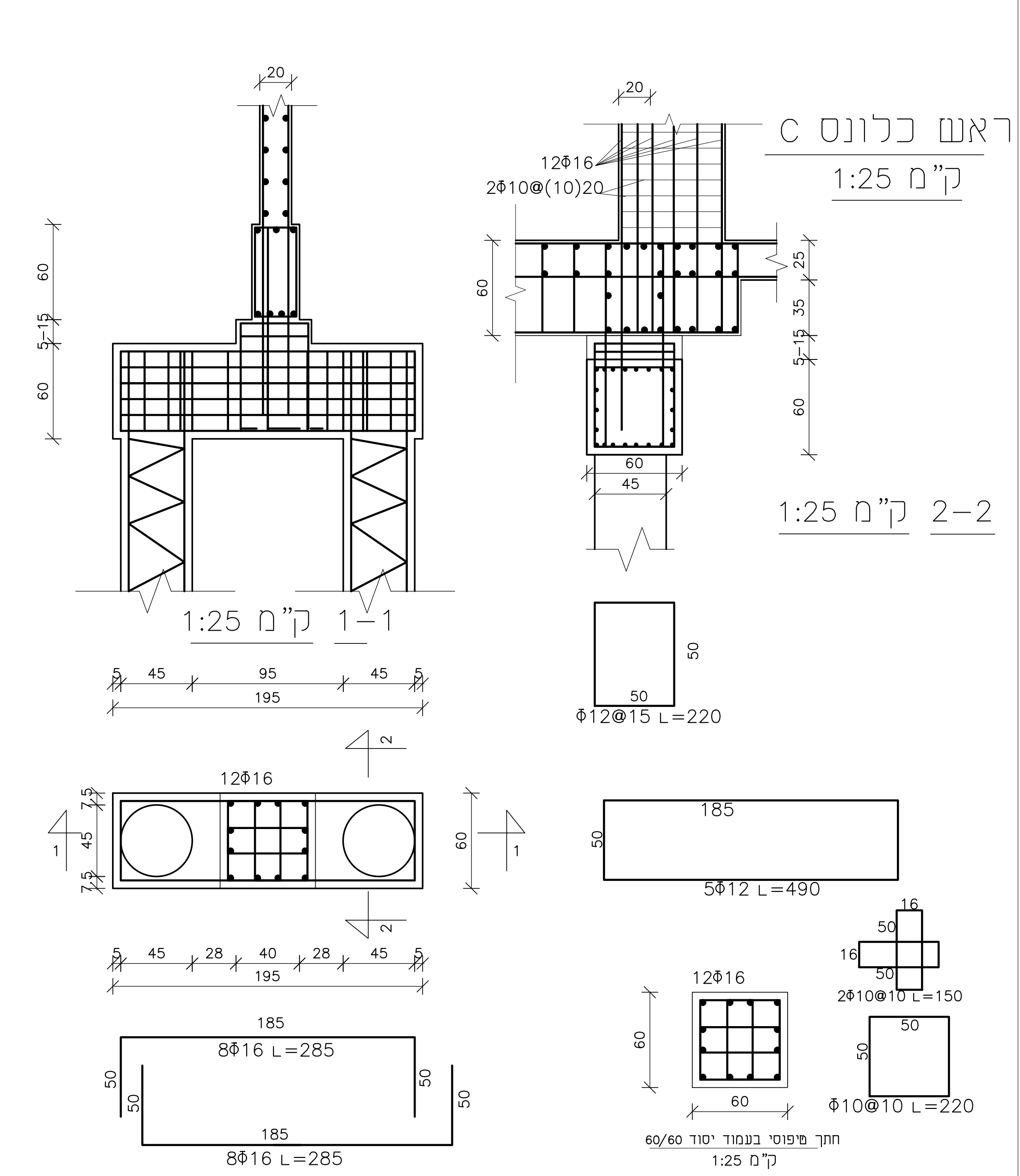
ראש כלונס C
ק"מ 1:25
12Φ16
2Φ10@(10)20
2–2 ק"מ 1:25
1–1 ק"מ 1:25
Φ12@15 L=220
5Φ12 L=490
8Φ16 L=285
2Φ10@10 L=150
Φ10@10 L=220
חתך מיסוני בעמוד יסוד 60/60
ק"מ 1:25

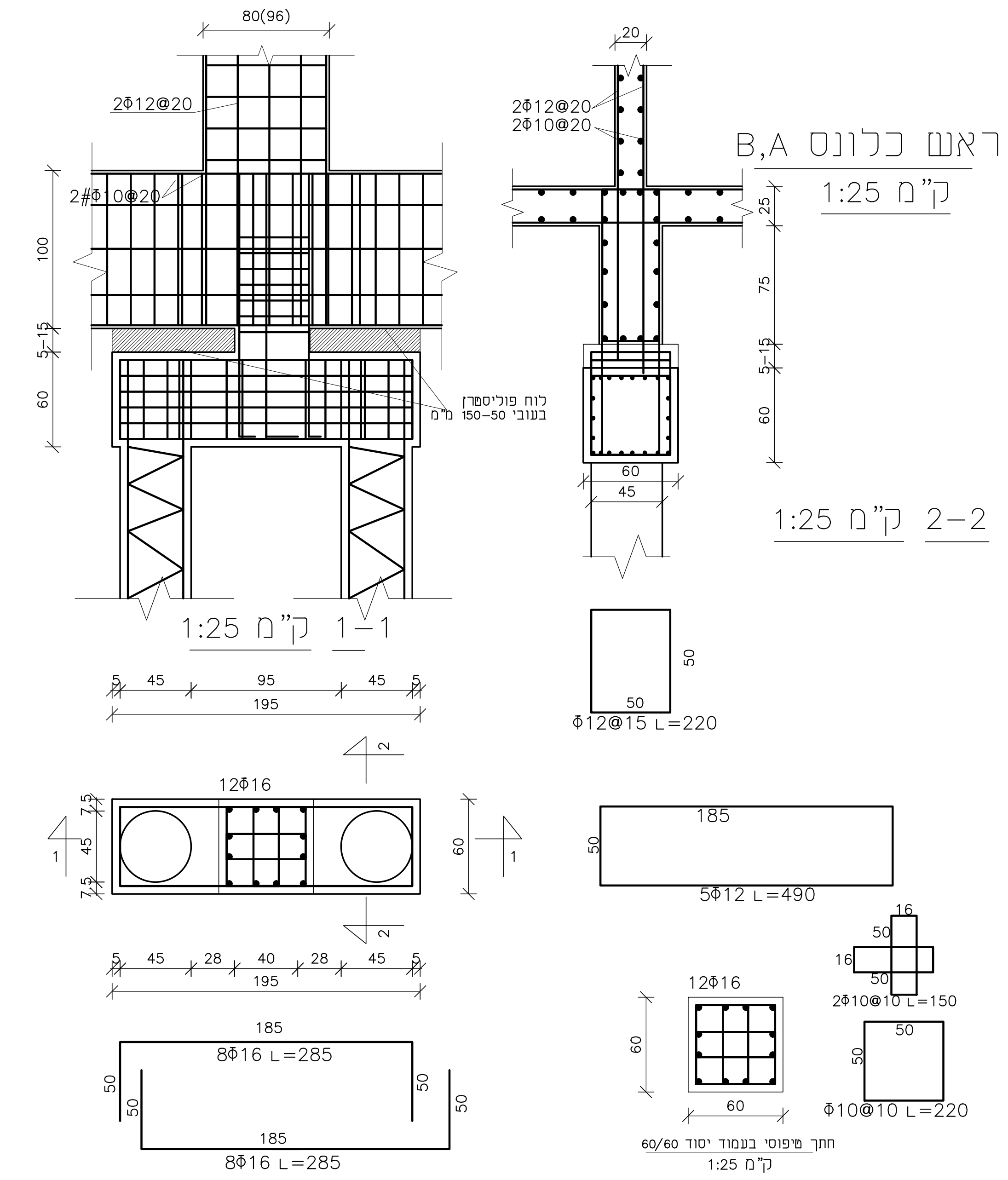
ראש כלונס B,A
ק"מ 1:25
2Φ12@20
2Φ10@20
80(96)
לוח פוליסטירן בעובי 50–150 ס"מ
2–2 ק"מ 1:25
1–1 ק"מ 1:25
Φ12@15 L=220
5Φ12 L=490
8Φ16 L=285
2Φ10@10 L=150
Φ10@10 L=220
חתך מיסוני בעמוד יסוד 60/60
ק"מ 1:25

| | |
|---|---|
| 1 | 31.685 |
| 2 | 31.565 |
| 3 | 30.99 |
| 4 | 30.99 |
| 5 | 29.105 |
| 7,6 | 27.51 |
| 8,9 | 26.64 |
| 10 | 25.605 |
| 11 | 25.13 |
| 12,13 | 24.54 |
| 15,14,16,17 | 23.315 |
| 18 | 23.215 |
| 19,20 | 20.905 |
| 21 | 20.59 |
| 26,24,25 | 19.315 |
| 22,23 | 19.30 |
| 27 | 18.315 |
| 28 | 17.44 |
| 29 | 17.24 |
| 30 | 15.59 |
| 31 | 15.39 |
| 32,33 | 14.48 |
| 34 | 14.075 |
| 35 | 12.985 |
| 36 | 12.79 |
| 37 | 11.70 |
| 38 | 11.53 |
| 39 | 11.34 |
| 40 | 10.38 |
| 41 | 9.03 |
| 42 | 8.835 |
| 43 | 8.48 |
| 45 | 7.625 |
| 44 | 7.62 |
| 46 | 7.08 |
| 47 | 6.085 |
| 48 | 5.515 |
| 49 | 5.32 |
| 50 | 5.26 |
| 51 | 5.00 |
| 52 | 4.30 |
| 53 | 3.92 |
| 54 | 3.60 |
| 55 | 2.475 |
| 56,57,58,59,60 | 0.20 |
| 0 | 0.00 |

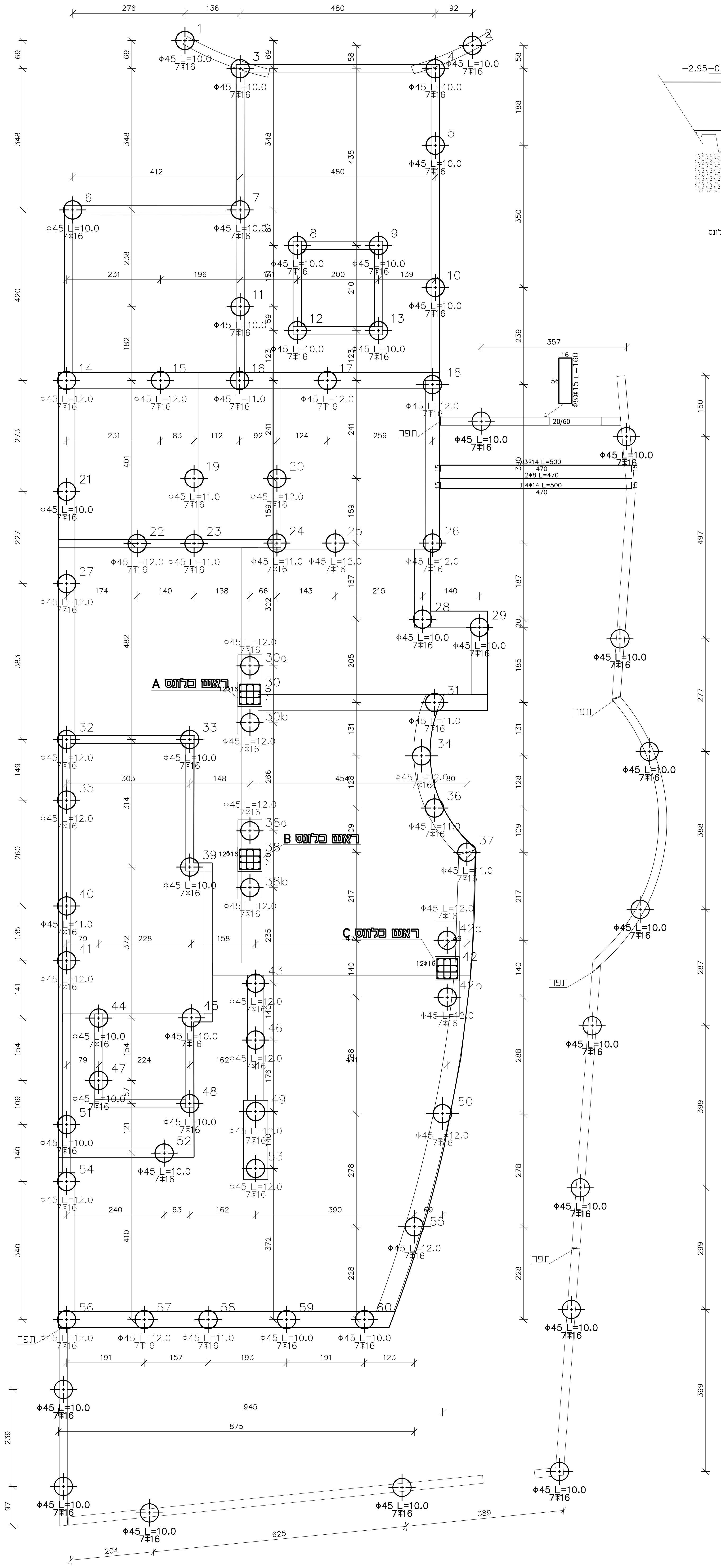
Φ45 L=10.0
7Φ16
Φ45 L=12.0
Φ45 L=11.0
ראש כלונס A
ראש כלונס B
ראש כלונס C
תפר
Φ8@15 L=100
2Φ8 L=470
Φ14 L=500

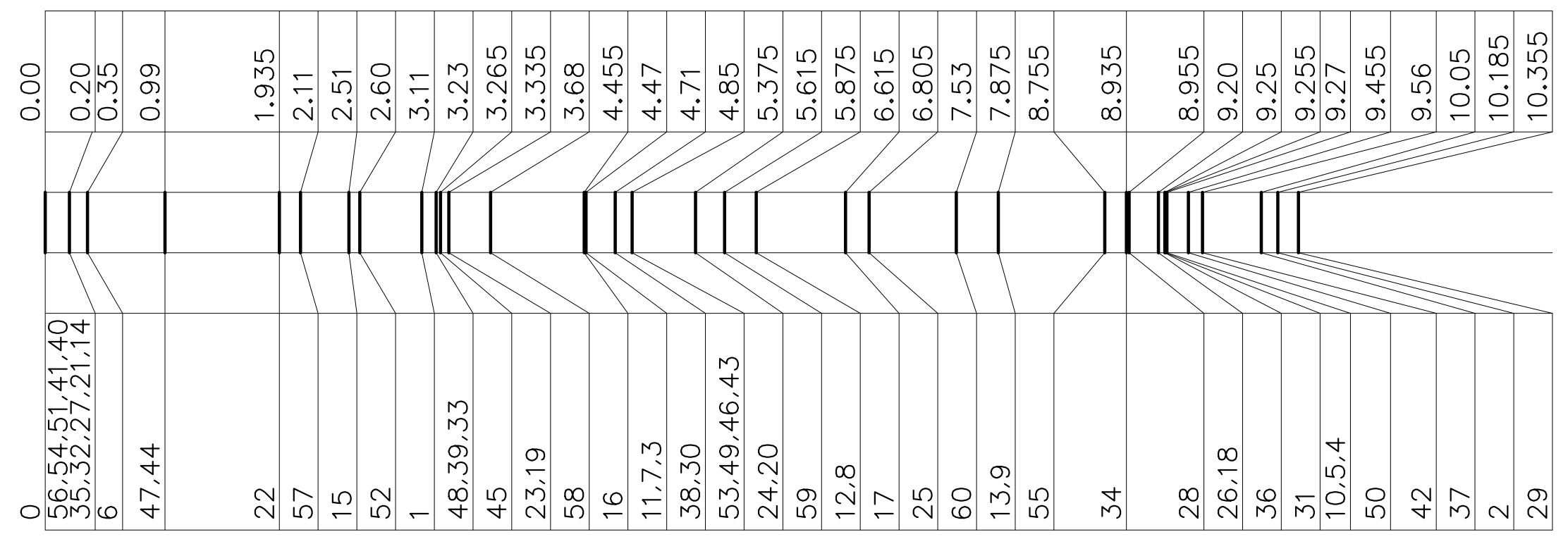

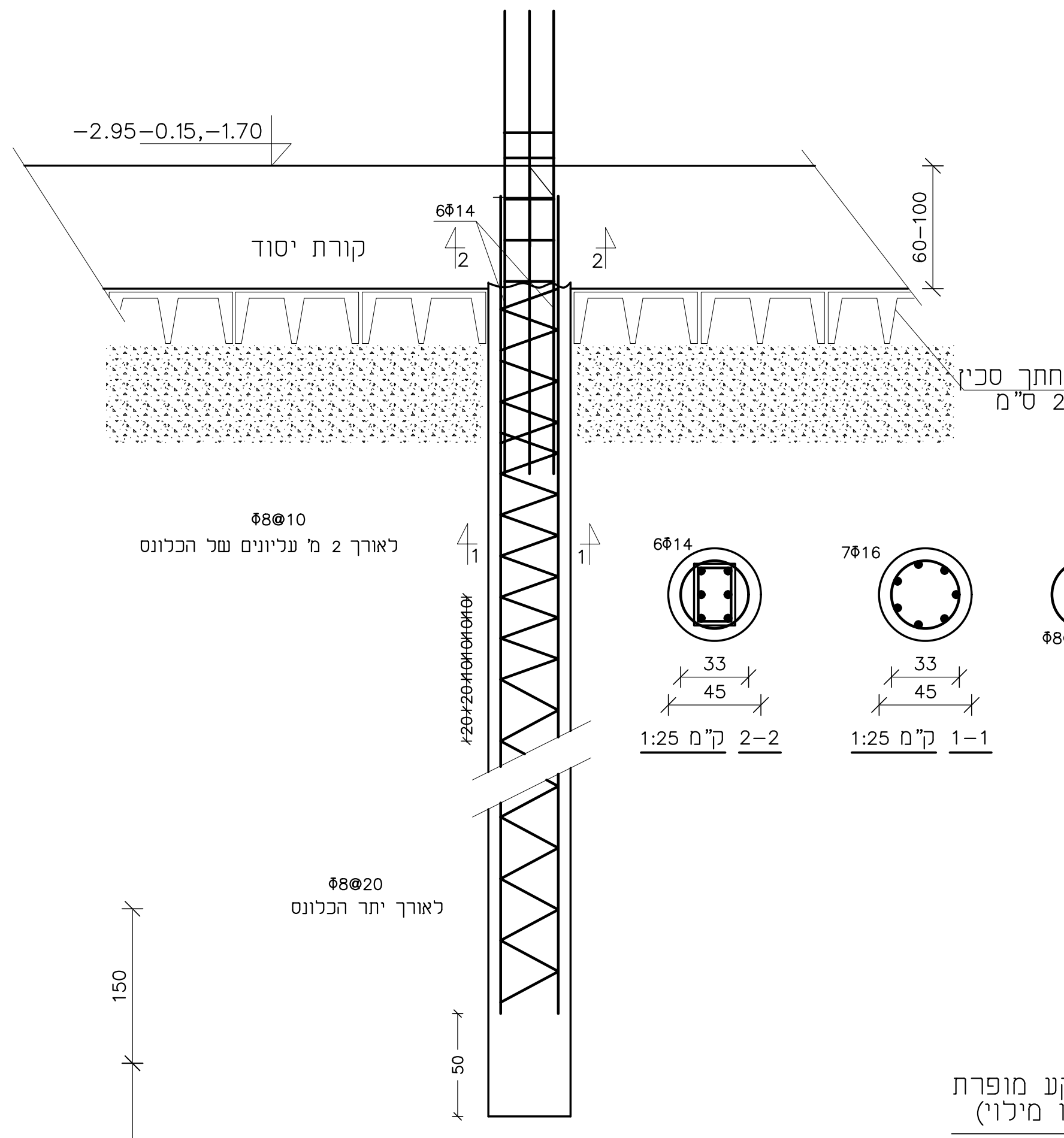
-2.95-0.15,-1.70
קורת יסוד
60-100
6Φ14
ארגזי פוליביד חתך סגיר בגובה של 25 ס"מ
Φ8@10 לאורך 2 מ' עליונים של הכלונס
Φ8@20 לאורך יתר הכלונס
6Φ14
7Φ16
Φ8@10(20)
33
45
1–1 ק"מ 1:25
2–2 ק"מ 1:25

## הערות:

יש לקרוא דו"ח ביסוס

1. סוג הבטון ב–30 שקיעה "6 אגרגט מכסימלי 14 מ"מ דרגת חשיפה 3
2. יש לשמור על אנכיות הקידוח
3. יש לדווח למהנדס הביסוס על כל סטיה מעל 4 ס"מ ממרכז הכלונס המתוכנן
4. ניהול יומן לפי דו"ח –יש לנהל יומן קידוח אשר יכלול את הנתונים המפורטים בדו"ח הביסוס המצורף.
5. העומק המינימלי יימדד מתחתית קורות/פני קרקע קיימים
6. המפקח באתר יוודא את עומק הכלונסאות אנכיותם(בעזרת פלסים) ומרכזיותם בתחילת הקדיחה ובגמר המטר הראשון.
7. הזיון יוכנס אנכית מבלי לפגוע בדפנות הקידוח
8. יציקת כל כלונס תהיה רצופה ותבוצע ביום הקידוח
9. הקבלן יביא בחשבון את הצור בשימוש בצינור מגן עליון באורך 2–1 מ' (באזור מילוי קרקע לא יציבה).
10. יש לבקר את נפח הבטון הניצוק ביחס לנפח הכלונסאת התיאורטי כדי לשלול מפולות עפר מדפנות הקידוח
11. ניהול יומן לפי דו"ח –יש לנהל יומן קידוח אשר יכלול את הנתונים המפורטים בדו"ח הביסוס המצורף.
12. יש למנוע יצירת "פטריה" בראש הכלונס
13. יש להודיע למהנדס הביסוס על תחילת הקידוח ולזמן אותו לבדיקת הכלונסאות הראשונים טרם יציקתם.
14. הכלונסאות יבוצעו בפיקוח צמוד של בעל מקצוע.
15. מתחת לרצפה וקורות יש להשתמש בארגזי פוליביד 940 בגובה 25 ס"מ
16. יש לתכנן את ביצוע הכלונסאות כך שלא יקדחו כלונסאות הקרובים זה לזה מתחת ל 1.35 מטר אלא לאחר 24 שעות מיציקה.
17. כלוב הזיון יתלה בעת היציקה במרכז הקידוח קוטר כלוב הזיון יהיה קטן ב–12 ס"מ מקוטר הקידות, והוא ימורכז בקידוח באמצעות 3 שומרי מרחק (ספייסריים) בחתך, לפחות בשלושה חתכים לאורך הכלוב
18. יציקת הכלונסאות תיעשה באמצעות צינור משאבה בקוטר "4שיורד בבור הקידוח לפחות 3 מטר או באמצעות משפך קוני וצינור יציקה העובר את המילוי
19. קידוח דרך שכבת המילוי עלול להיתקל בקשיים ולחייב קדיחה מילוי ב–CLSM ובטון וקדיחה חוזרת למחרת.
20. יש לצקת קורות יסוד ורצפה יחד. במקרים חריגים יש לקבל אישור והנחיות מיוחדות מהמתכנן ליציקה בנפרד.
21. יש לנקות היטב את פני הכלונס/יסוד לפני יציקת המשך
22. יש להרחיק את ניקוז מי הגשם מעבר לגבולות מגרש ולפחות 3 מטר מהמבנה

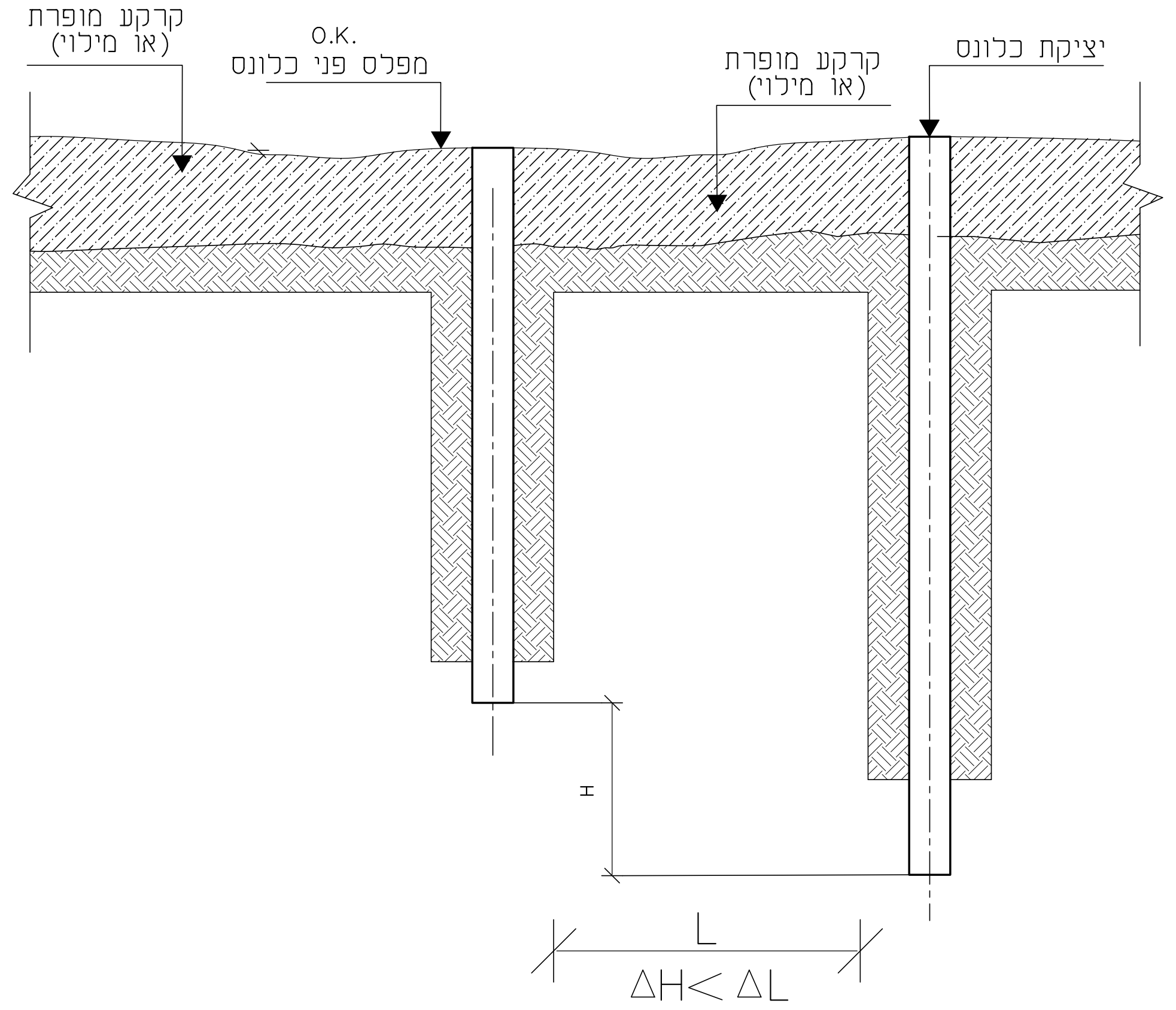
יציקת כלונס
קרקע מופרת (או מילוי)
O.K.
מפלס פני כלונס
קרקע מופרת (או מילוי)
H
L
ΔH< ΔL

| קוטר | עומס אנכי מותר(טון) | עומק ממפלס ה"אפס" |
|---|---|---|
| 45 | עד 40 | 10 מטר מינימום |
| 45 | עד 60 | 12 מטר מינימום |

| מס' כלונס | עומק קידוח מינימלי מ' | קוטר ס"מ | זיון כלונסאות | אורך זיון מינימלי מ' | קוצי המשך | עומס שרות טון | פני כלונס |
|---|---|---|---|---|---|---|---|
| 1 | 10.0 | 45 | 7Φ 16 | 10.0 | 6Φ14 L=240 | 5.0 | −0.75 |
| 2 | 10.0 | 45 | 7Φ 16 | 10.0 | 6Φ14 L=240 | 4.0 | −0.75 |
| 3 | 10.0 | 45 | 7Φ 16 | 10.0 | 6Φ14 L=240 | 16.8 | −0.75 |
| 4 | 10.0 | 45 | 7Φ 16 | 10.0 | 6Φ14 L=240 | 14.2 | −0.75 |
| 5 | 10.0 | 45 | 7Φ 16 | 10.0 | 6Φ14 L=240 | 18.0 | −0.75 |
| 6 | 10.0 | 45 | 7Φ 16 | 10.0 | 6Φ14 L=240 | 10.6 | −0.75 |
| 7 | 10.0 | 45 | 7Φ 16 | 10.0 | 6Φ14 L=240 | 29.7 | −0.75 |
| 8 | 10.0 | 45 | 7Φ 16 | 10.0 | 6Φ14 L=240 | 20.9 | −1.80 |
| 9 | 10.0 | 45 | 7Φ 16 | 10.0 | 6Φ14 L=240 | 28.3 | −1.80 |
| 10 | 10.0 | 45 | 7Φ 16 | 10.0 | 6Φ14 L=240 | 11.2 | −0.75 |
| 11 | 10.0 | 45 | 7Φ 16 | 10.0 | 6Φ14 L=240 | 19.7 | −0.75 |
| 12 | 10.0 | 45 | 7Φ 16 | 10.0 | 6Φ14 L=240 | 17.4 | −1.80 |
| 13 | 10.0 | 45 | 7Φ 16 | 10.0 | 6Φ14 L=240 | 18.0 | −1.80 |
| 14 | 12.0 | 45 | 7Φ 16 | 12.0 | 6Φ14 L=240 | 56.6 | −0.75 |
| 15 | 12.0 | 45 | 7Φ 16 | 12.0 | 6Φ14 L=240 | 50.4 | −0.75 |
| 16 | 11.0 | 45 | 7Φ 16 | 11.0 | 6Φ14 L=240 | 33.9 | −0.75 |
| 17 | 12.0 | 45 | 7Φ 16 | 12.0 | 6Φ14 L=240 | 46.9 | −0.75 |
| 18 | 12.0 | 45 | 7Φ 16 | 12.0 | 6Φ14 L=240 | 63.5 | −0.75 |
| 19 | 11.0 | 45 | 7Φ 16 | 11.0 | 6Φ14 L=240 | 14.4 | −0.75 |
| 20 | 12.0 | 45 | 7Φ 16 | 12.0 | 6Φ14 L=240 | 54.4 | −0.75 |
| 21 | 10.0 | 45 | 7Φ 16 | 10.0 | 6Φ14 L=240 | 18.7 | −0.75 |
| 22 | 12.0 | 45 | 7Φ 16 | 12.0 | 6Φ14 L=240 | 54.6 | −0.75 |
| 23 | 11.0 | 45 | 7Φ 16 | 11.0 | 6Φ14 L=240 | 35.4 | −0.75 |
| 24 | 11.0 | 45 | 7Φ 16 | 11.0 | 6Φ14 L=240 | 21.9 | −0.75 |
| 25 | 12.0 | 45 | 7Φ 16 | 12.0 | 6Φ14 L=240 | 43.5 | −0.75 |
| 26 | 12.0 | 45 | 7Φ 16 | 12.0 | 6Φ14 L=240 | 55.1 | −0.75 |
| 27 | 12.0 | 45 | 7Φ 16 | 12.0 | 6Φ14 L=240 | 45.5 | −0.75 |
| 28 | 10.0 | 45 | 7Φ 16 | 10.0 | 6Φ14 L=240 | 38.0 | −0.75 |
| 29 | 10.0 | 45 | 7Φ 16 | 10.0 | 6Φ14 L=240 | 14.6 | −0.75 |
| 30a | 12.0 | 45 | 7Φ 16 | 12.0 | 6Φ14 L=240 | 59.2 | −1.90 |
| 30b | 12.0 | 45 | 7Φ 16 | 12.0 | 6Φ14 L=240 | 59.2 | −1.90 |
| 31 | 11.0 | 45 | 7Φ 16 | 11.0 | 6Φ14 L=240 | 32.6 | −0.75 |
| 32 | 12.0 | 45 | 7Φ 16 | 12.0 | 6Φ14 L=240 | 49.5 | −1.90 |
| 33 | 10.0 | 45 | 7Φ 16 | 10.0 | 6Φ14 L=240 | 18.5 | −1.90 |
| 34 | 12.0 | 45 | 7Φ 16 | 12.0 | 6Φ14 L=240 | 60.0 | −0.75 |
| 35 | 12.0 | 45 | 7Φ 16 | 12.0 | 6Φ14 L=240 | 43.5 | −1.90 |
| 36 | 11.0 | 45 | 7Φ 16 | 11.0 | 6Φ14 L=240 | 35.3 | −0.75 |
| 37 | 11.0 | 45 | 7Φ 16 | 11.0 | 6Φ14 L=240 | 6.8 | −0.75 |
| 38a | 12.0 | 45 | 7Φ 16 | 12.0 | 6Φ14 L=240 | 55.6 | −1.90 |
| 38b | 12.0 | 45 | 7Φ 16 | 12.0 | 6Φ14 L=240 | 55.6 | −1.90 |
| 39 | 10.0 | 45 | 7Φ 16 | 10.0 | 6Φ14 L=240 | 36.1 | −1.90 |
| 40 | 11.0 | 45 | 7Φ 16 | 11.0 | 6Φ14 L=240 | 26.5 | −1.90 |
| 41 | 12.0 | 45 | 7Φ 16 | 12.0 | 6Φ14 L=240 | 55.6 | −0.75 |
| 42a | 12.0 | 45 | 7Φ 16 | 12.0 | 6Φ14 L=240 | 48.0 | −1.60 |
| 42b | 12.0 | 45 | 7Φ 16 | 12.0 | 6Φ14 L=240 | 48.0 | −1.60 |
| 43 | 12.0 | 45 | 7Φ 16 | 12.0 | 6Φ14 L=240 | 44.8 | −0.75 |
| 44 | 10.0 | 45 | 7Φ 16 | 10.0 | 6Φ14 L=240 | 30.5 | −3.20 |
| 45 | 10.0 | 45 | 7Φ 16 | 10.0 | 6Φ14 L=240 | 22.7 | −3.20 |
| 46 | 12.0 | 45 | 7Φ 16 | 12.0 | 6Φ14 L=240 | 59.5 | −0.75 |
| 47 | 10.0 | 45 | 7Φ 16 | 10.0 | 6Φ14 L=240 | 11.0 | −3.20 |
| 48 | 10.0 | 45 | 7Φ 16 | 10.0 | 6Φ14 L=240 | 7.7 | −3.20 |
| 49 | 12.0 | 45 | 7Φ 16 | 12.0 | 6Φ14 L=240 | 60.0 | −1.15 |
| 50 | 12.0 | 45 | 7Φ 16 | 12.0 | 6Φ14 L=240 | 60.0 | −0.75 |
| 51 | 10.0 | 45 | 7Φ 16 | 10.0 | 6Φ14 L=240 | 37.1 | −1.90 |
| 52 | 10.0 | 45 | 7Φ 16 | 10.0 | 6Φ14 L=240 | 19.4 | −1.90 |
| 53 | 12.0 | 45 | 7Φ 16 | 12.0 | 6Φ14 L=240 | 51.9 | −0.75 |
| 54 | 12.0 | 45 | 7Φ 16 | 12.0 | 6Φ14 L=240 | 48.7 | −0.75 |
| 55 | 12.0 | 45 | 7Φ 16 | 12.0 | 6Φ14 L=240 | 60.0 | −0.75 |
| 56 | 12.0 | 45 | 7Φ 16 | 12.0 | 6Φ14 L=240 | 45.8 | −0.75 |
| 57 | 12.0 | 45 | 7Φ 16 | 12.0 | 6Φ14 L=240 | 41.8 | −0.75 |
| 58 | 11.0 | 45 | 7Φ 16 | 11.0 | 6Φ14 L=240 | 26.9 | −0.75 |
| 59 | 10.0 | 45 | 7Φ 16 | 10.0 | 6Φ14 L=240 | 35.1 | −0.75 |
| 60 | 10.0 | 45 | 7Φ 16 | 10.0 | 6Φ14 L=240 | 33.8 | −0.75 |

המבצע אחראי:
1. לבדיקת התכניות ולהתאמתן במקום
2. לבדיקת מידות בתכנית
3. לבדיקת ההתאמה לתכניות היועצים השונים

על כל טעות יש להודיע למתכנן לפני הביצוע

אין לקבוע מידות לפי מדידה בשרטוט

התכנית היא רכושו של המתכנן ואין לעשות בה שימוש ללא קבלת היתר מפורש
אין לבצע כל עבודה לפי תכנית זו ללא התר בניה תקף
כל הזכויות שמורות

| מס' | תאריך | שינוי |
|---|---|---|
| 1 | 09.10.2024 | הוספת כלונסאות קיר גדר פיתוח |

| מס' | תאריך | תפוצה |
|---|---|---|
| 1 | 09.10.2024 | אדריכל,מפקח,קבלן |

לעיון ○ | לאישור ○ | למכרז ● | לביצוע ○

# אשלים הנדסה

ת.ד. 70 קרית ארבע 90100
טלפון: 02-9961145
פקס: 02-9605355
נייד: 052-4295553
דוא"ל: ashalimhandasa@gmail.com

# מקווה - בית אל

| | |
|---|---|
| האדריכל | רחל בילסקי |
| המזמין | מועצה מקומית בית אל |
| שם המתכנן | שלום שראל |
| שם התכנית | מתווה ויסודות |
| מס' התכנית | ק–1 |
| קנה מידה | 1:25 1:50 |
| תאריך | 09.10.2024 |
| מהדורה | 1 |